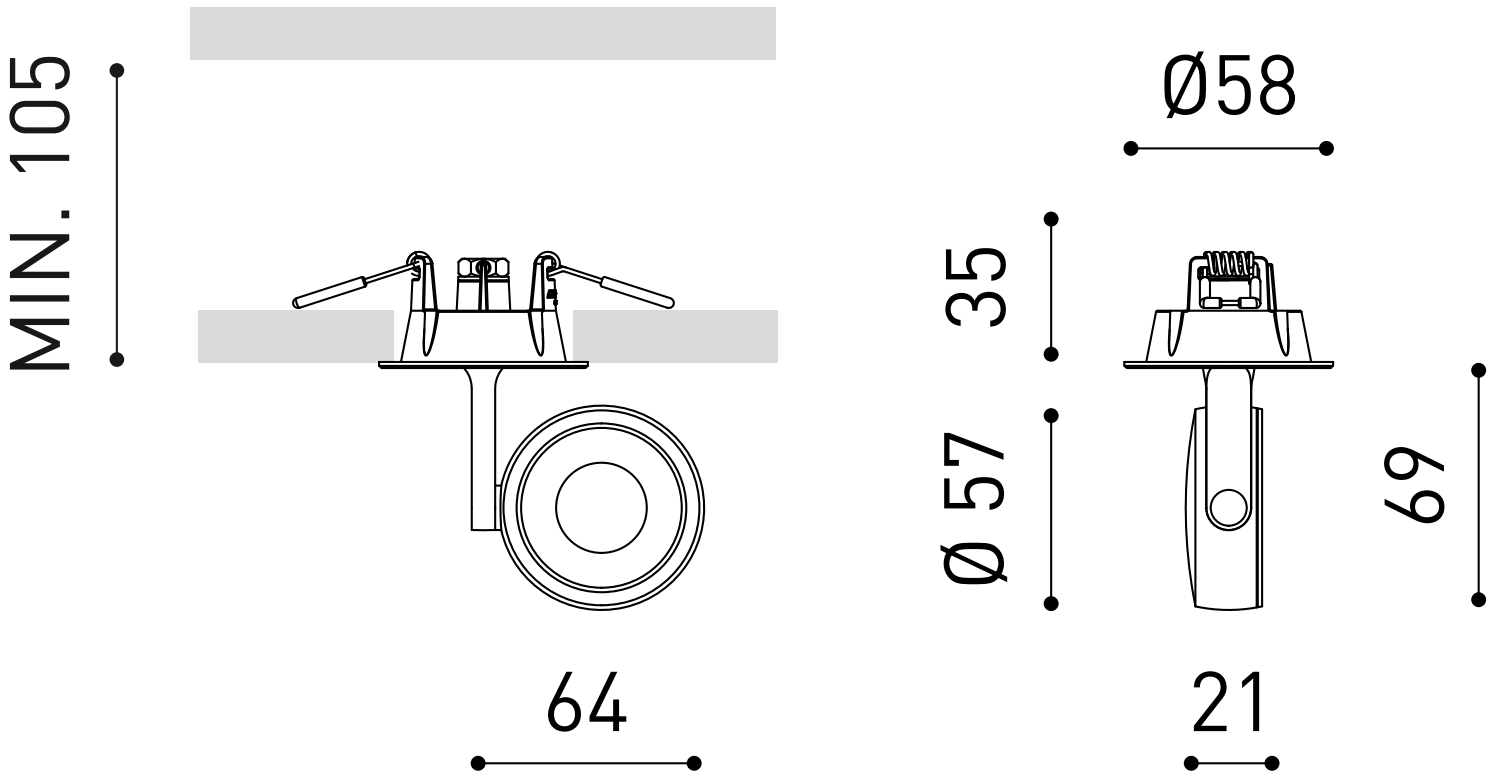
MIN. 105
Ø58
35
Ø 57
69
64
21