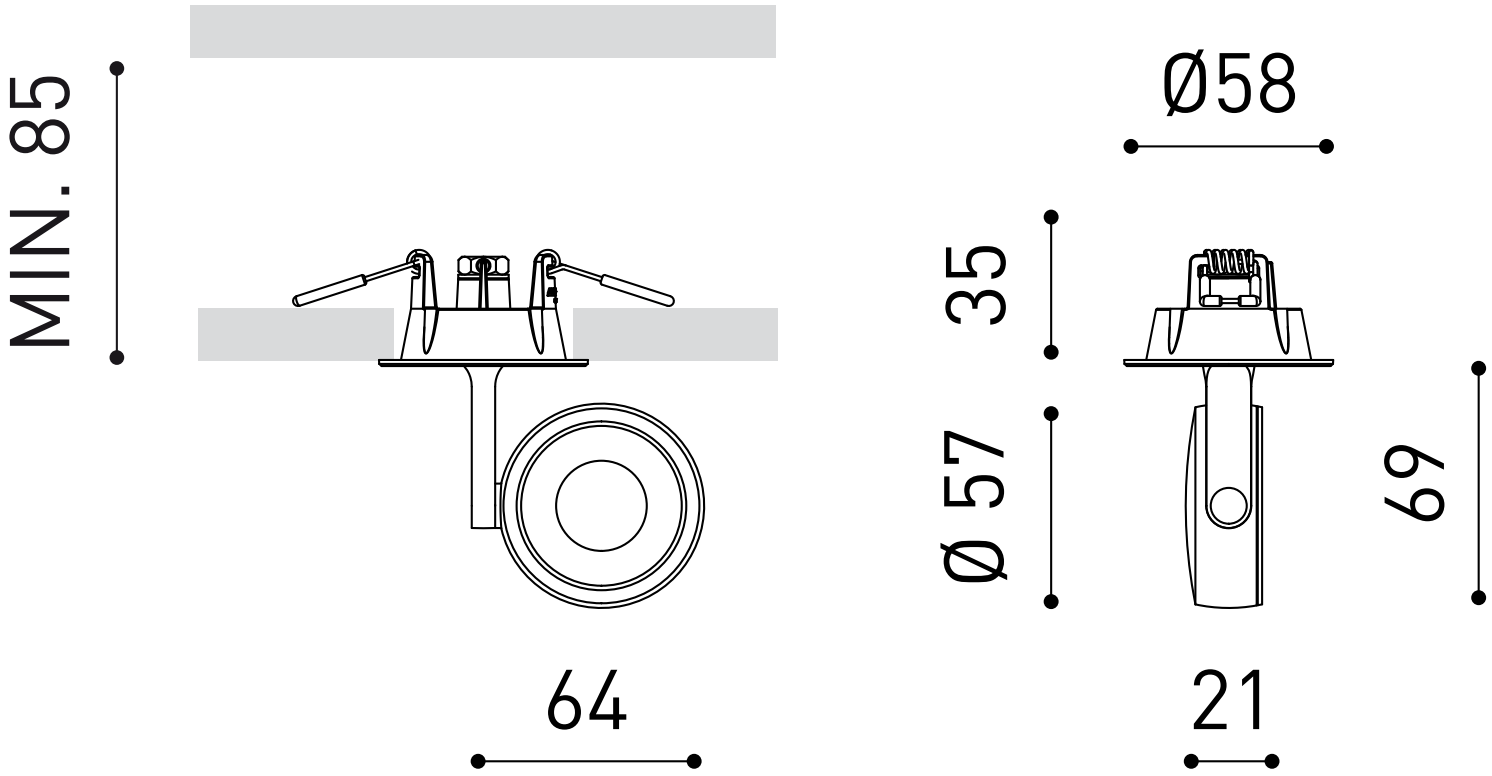
MIN. 85
Ø58
35
Ø 57
69
64
21